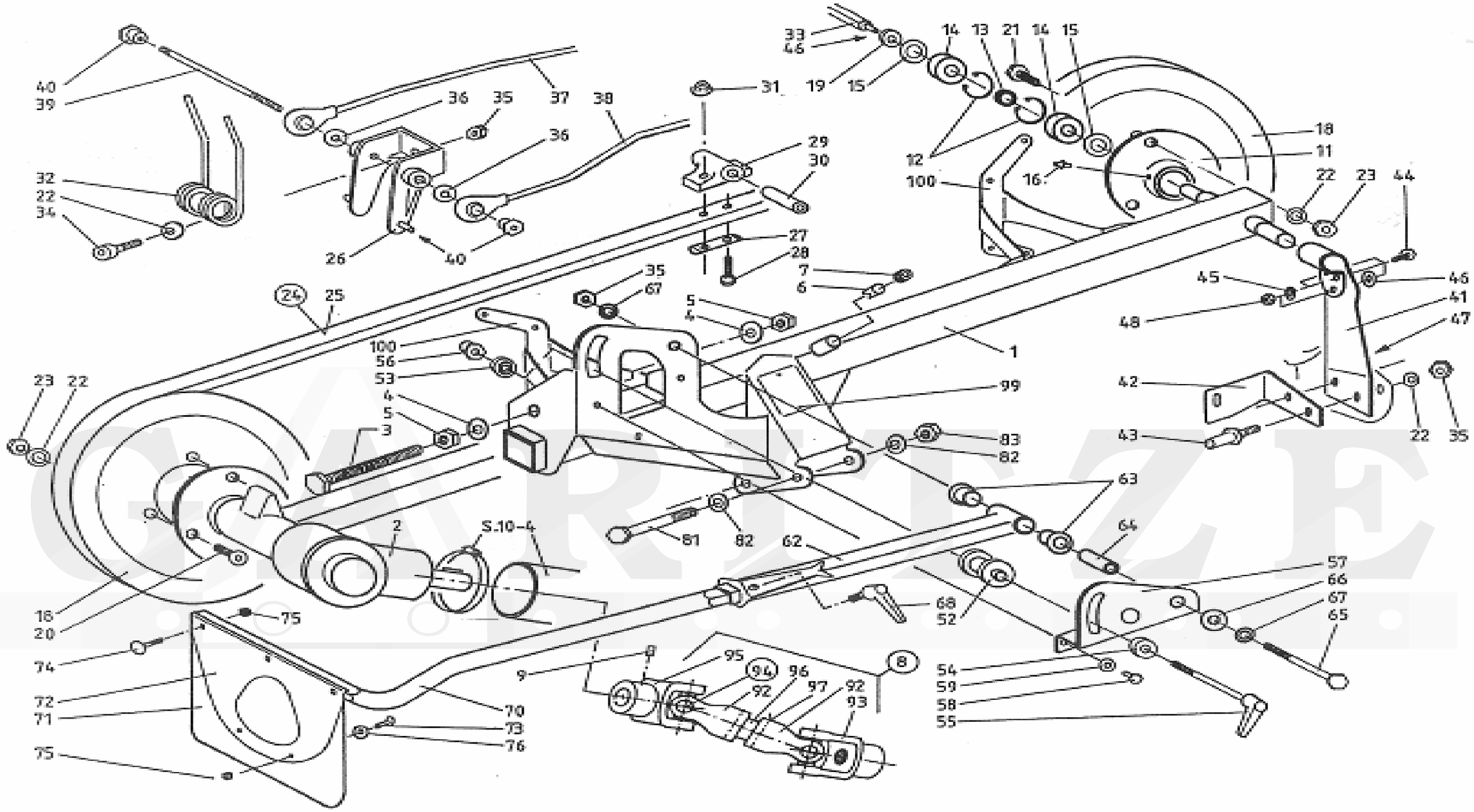

--	251069	CASQUILLO DE DISTANCIA
2	257304	ENGRANAJE COMPLETO
8	257369	ÁRBOL ARTICULADO COMP.(sustituido por 257616)
24	257540	CORREA PORTADIENTES COMPLETA
25	257542	CORREA PORTADIENTES
26	257533	SOPORTE DE MUELLES
30	257543	CASQUILLO SOPORTE
32	257541	MUELLE RECOGEDOR (3 vueltas)
32	257541/2	MUELLE RECOGEDOR (2 vueltas)
37	257544	VARILLA DERECHA
38	257545	VARILLA IZQUIERDA
39	257551	TORNILLO EJE DE SOPORTE
40	257549	TUERCA DE VARILLA
63	34055	CASQUILLO PARADOR EURO
71	257481	PANTALLA DE CAUCHO
72	257482	PLACA SUJECION PANTALLA